BirdBlocker - Zum Schutz der Solaranlage

gegen nistende Vögel

BirdBlocker® Universal - Klammern zur Befestigung an Modulen mit Kastenrahmen

Der Standard BirdBlocker Befestigungs-Clip passt auf 95% der gängigsten Solarmodul-Rahmen. Es gibt aber einige Module mit Kastenrahmen an der kurzen Innenseite, die kein ausreichendes Rahmenblech für die Befestigung der Standard-Clips haben. Dafür wurden zwei spezielle Universal-Klammern konstruiert. Diese Befestigungs-Klammern lassen sich sicher an der Innen- und Außenseite des kurzen Rahmens montieren, sind kaum sichtbar und erfordern nur minimale Anpassungen der BirdBlocker-Installation.

An den langen inneren Rahmenseiten der Module erfolgt die Montage wie üblich mit den Standard BirdBlocker Befestigungs-Clips.

Die Universal-Klammern gibt es mit folgenden Maßen (Breite x Höhe):

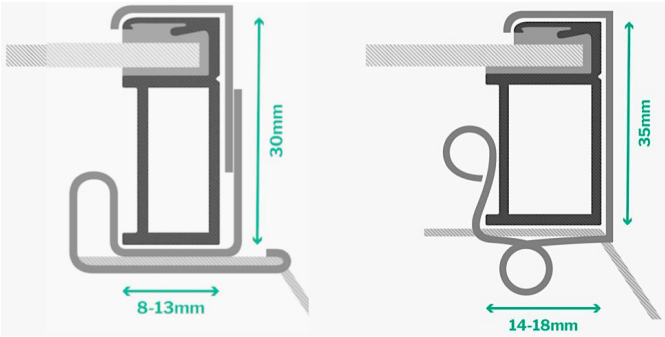

- **8-13 x 30mm und 8-13 x 35mm**
- **14-18 x 30mm und 14-18 x 35mm**

Material: 2mm Edelstahl, Gewicht: 2,5 Gramm/St.

VPE: 50 Stück je Schachtel

Preis: 12,50 € je Schachtel zzgl. Porto + MWSt..

Montage mit 4 Klammern je BirdBlocker-Streifen an den Kastenrahmen der Module:

- Zuerst müssen vier dreieckige Segmente aus der Leiste der BirdBlocker-Streifen, mit dem Abstand wie auf der Grafik unten dargestellt, herausgeschnitten werden.
- Dann ist die BirdBlocker-Klammer durch den BirdBlocker-Streifen hindurch mit der abgerundeten Seite im ausgeschnittenen Dreieck zu arretieren.
- Danach kann der BirdBlocker Streifen mit den Klammern am kurzen Modulrahmen einfach und stabil befestigt werden (siehe Foto rechts)..
- Mit den Standard BirdBlocker-Clips werden die BirdBlocker–Streifen an den langen Innenseiten des Trina Modulrahmen wie üblich befestigt.

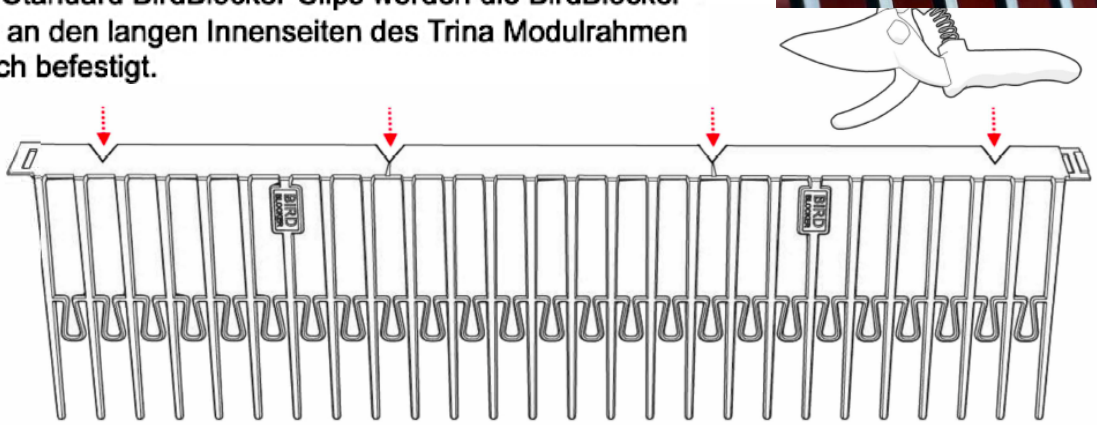

Weiteren Informationen und und anschauliche Installationsvideos finden sie auf www.rooftech.de

RoofTech GmbH Benzstraße 21 D- 71101 Schönaich
Tel.: +49 (0) 7031 769652-0 Email: office@rooftech.de www.rooftech.de

Keine Haftung für Druckfehler. Technische Änderungen vorbehalten. © Copyright RoofTech GmbH 2023. Alle Rechte vorbehalten.